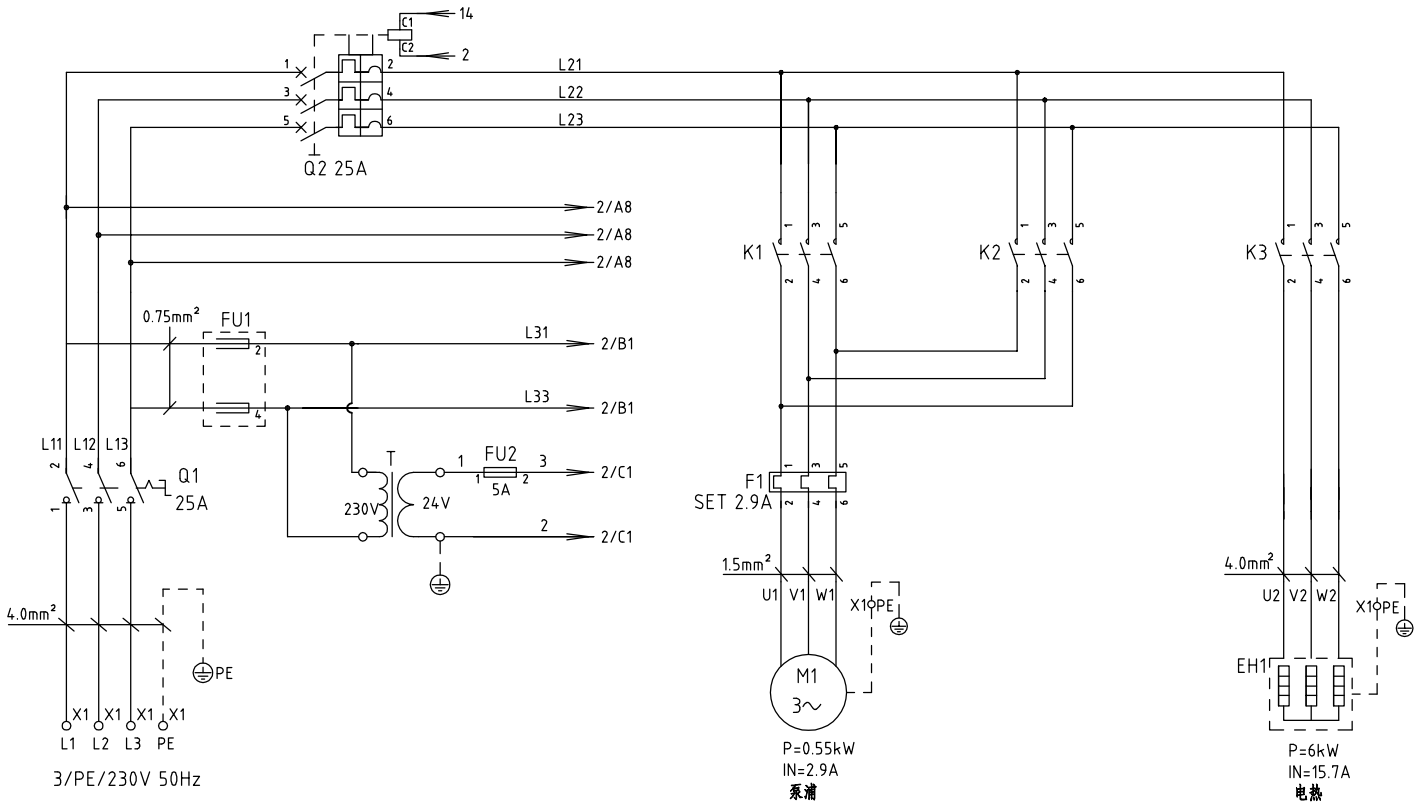

版本	Ver.F												
					制图		版号	E	标题 STM-607W/O 主电路图	图号 STM-607W/O-CE-230V-E-1	比例		第 1 张
					设计		核准				标准	CE	共 5 张
					校对				信易電熱機械股份有限公司 Shini Plastics Technologies, Inc.		机器电压	230V	
标记	更改前	更改后	更改人	日期	审核		日期	20170524			机器频率	50Hz	

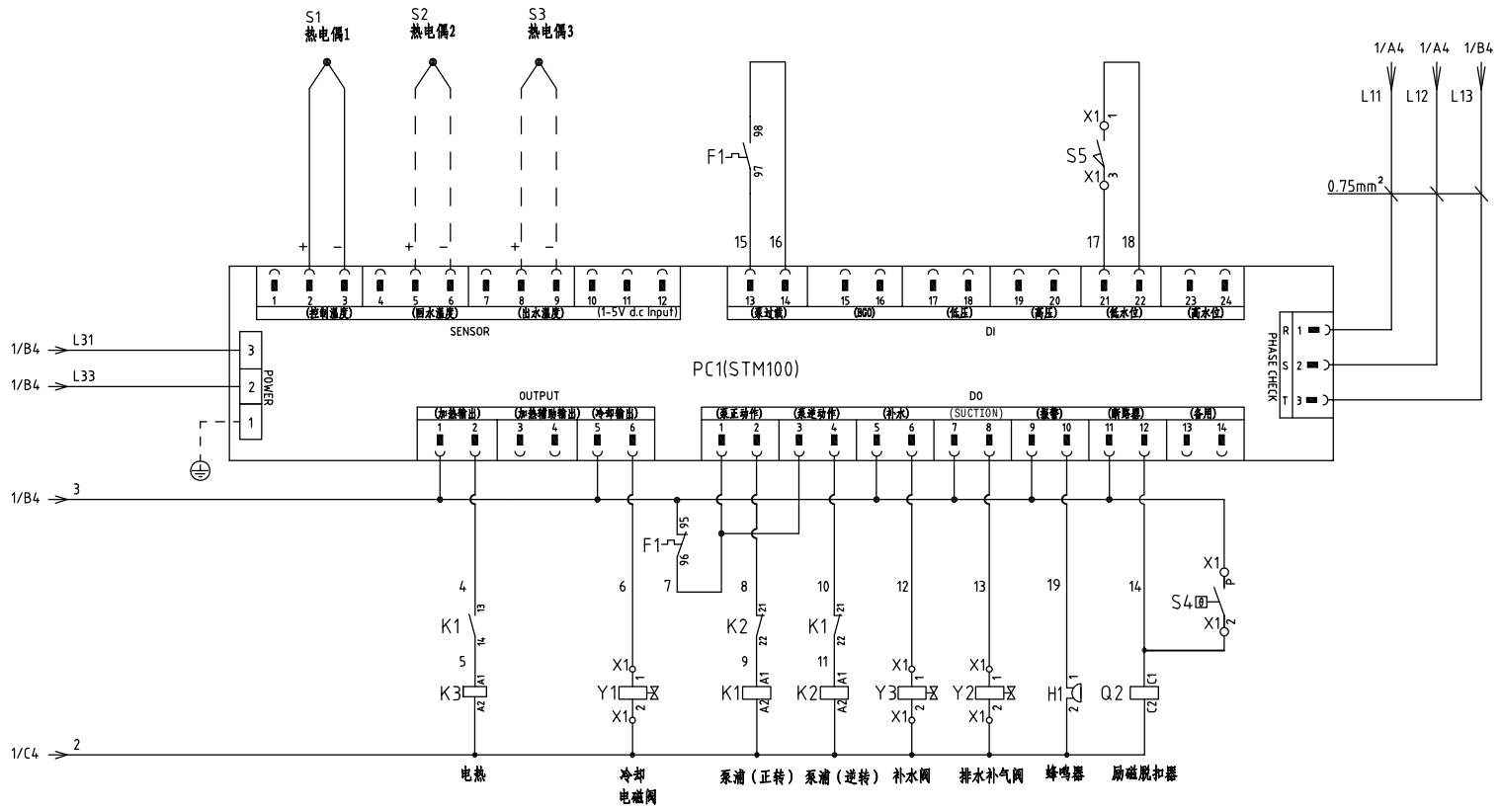

版本	Ver.F												
					制图		版号	E	标题 STM-607W/O 控制电路图	图号 STM-607W/O-CE-230V-E-2	比例		第 2 张
					设计		核准				标准	CE	共 5 张
					校对				信易電熱機械股份有限公司 Shini Plastics Technologies, Inc.		机器电压	230V	
标记	更改前	更改后	更改人	日期	审核		日期	20170524			机器频率	50Hz	

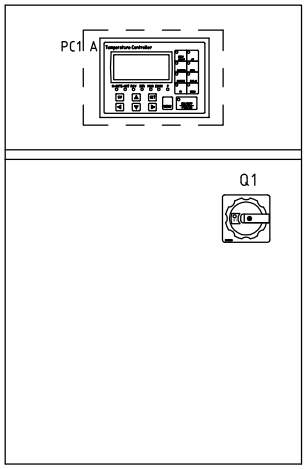

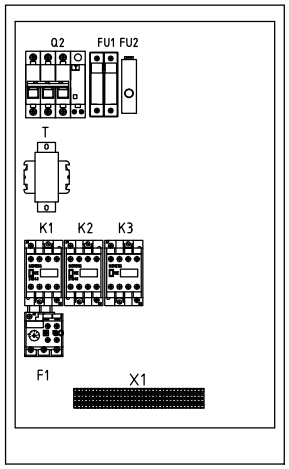

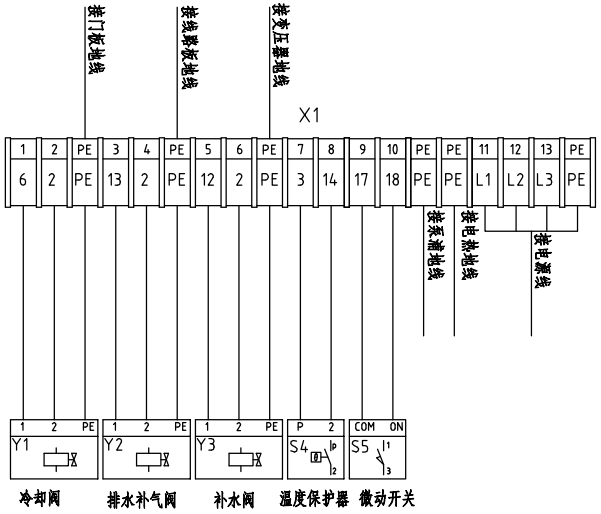

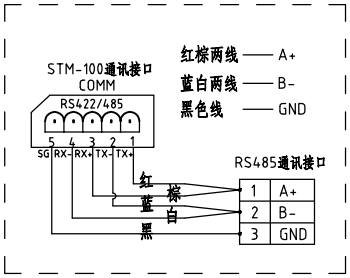

S6 RS485 通讯接线示意图

版本	Ver.F	技术要求:泵浦和电热直接接触器和热过载继电器输出端.												
					制图		版号	E	标题 STM-607W/O 电气元件布置及端子接线图	图号 STM-607W/O-CE-230V-E-3	比例		第 3 张
					设计		核准				标准	CE	共 5 张
					校对				信易電熱機械股份有限公司 Shini Plastics Technologies, Inc.		机器电压	230V	
标记	更改前	更改后	更改人	日期	审核		日期	20170524			机器频率	50Hz	

序号/NO	符号/Symbol	名称/Name	制造商/Manufacturer	型号/Type	规格/Specification	数量/Number	物料编号/Material number	备注/Remark
1	Q1	主电源开关/Main Switch	EATON	P1-25/EA/SVB	25A	1	YE10125250000	
2	Q2	断路器/Circuit Breakers	TECO	BM-63C/3025S	25A	1	YE40302503000	
3		励磁脱扣器/Excitation Release	TECO	MX	24VAC	1	YE40024000000	
4	K1 K2	接触器/Contactors	SIEMENS	3RT6015-1AB02	24VAC	2	YE00601502600	
5		辅助触点/Auxiliary Contact Terminal	SIEMENS	3RH6911-1AA10	1NO	1	YE00691110000	
6	K3	接触器/Contactors	SIEMENS	3RT6026-1AC20	24VAC	1	YE00602602600	
7	F1	热过载继电器/Overload Relays	SIEMENS	3RU6116-1EB0	2.8-4A	1	YE01160280000	
8	FU1	熔断器座/Fuse Base	CHNT	RT18-32	32A 2P	1	YE41032200000	
9		熔芯/Fuse Core	MRO	10×38 500V	2A	2	YE46002000100	
10	FU2	熔断器/Fuse	YINDA	FS-10	----	1	YE41001000000	
11		保险管/Fuse	----	6×30/5A	5A	1	YE46630500100	
12	T	互感变压器/Transformer	BAIYUN	IN=230V OUT=24VAC	120VA	1	YE70023005500	
13	S1	热电偶/Thermocouple	SHINI	----	----	1	----	(1)
14	S2 S3	热电偶/Thermocouple	SHINI	----	----	2	----	(2)
15	S4	超温保护器/Overheat Protector	----	----	----	1	----	(1)
16	S5	微动开关/Micro-Switch	----	----	----	1	----	(1)
17	S6	通信接口板RS-485(雙Dsub-9pin接頭)			PCS	1.000	YE90048501200	
18		外殼RS485(SAL-700G-A-19)0版			PCS	1.000	YR40048500000	
19	PC1 A	线路板/Circuit Board	HANYOUNGNUX	STM100-21(含通讯)	180-430V 50/60Hz	1	YE81184300200	
20	Y1 Y2 Y3	电磁阀/Solenoid Valve	----	----	24VAC 50/60Hz	3	----	(1)
21	H1	蜂鸣器/Buzzer	----	PK-35A	24VAC/DC	1	YE84003500600	
22	X1	端子排/Terminal Board	----	2.5mm²	----	10	YE60002503200	
23		接地端子排/Terminal Board	----	2.5mm²PE	----	4	YE60002503400	
24		端子排/Terminal Board	----	4mm²	----	3	YE60000403200	
25		接地端子排/Terminal Board	----	4mm²PE	----	2	YE60000403500	

版本 Ver.F

注：(1)表示非电控箱内材料;(2)表示选配出水和回水温度显示功能。

标记	更改前	更改后	更改人	日期				
					制图		版号	E
					设计		核准	
					校对			
					审核		日期	20170524

标题 STM-607W/O 元件明细表一

图号 STM-607W/O-CE-230V-E-4

信易電熱機械股份有限公司 Shini Plastics Technologies, Inc.

比例		第 4 张
标准	CE	共 5 张
机器电压	230V	
机器频率	50Hz	

序号/NO	符号/Symbol	名称/Name	制造商/Manufacturer	型号/Type	规格/Specification	数量/Number	物料编号/Material number	备注/Remark
26	M1	马达/Motor	----	0.55kW	230V 50Hz	1	----	(1)
27	EH1	电热/Heater	----	6kW	230V 50Hz	1	----	(1)

版本 Ver.F

注：(1)表示非电控箱内材料;(2)表示选配出水和回水温度显示功能。

标记	更改前	更改后	更改人	日期				
					制图		版号	E
					设计		核准	
					校对			
					审核		日期	20170524

标题 STM-607W/O 元件明细表二

图号 STM-607W/O-CE-230V-E-5

信易電熱機械股份有限公司 Shini Plastics Technologies, Inc.

比例		第 5 张
标准	CE	共 5 张
机器电压	230V	
机器频率	50Hz	

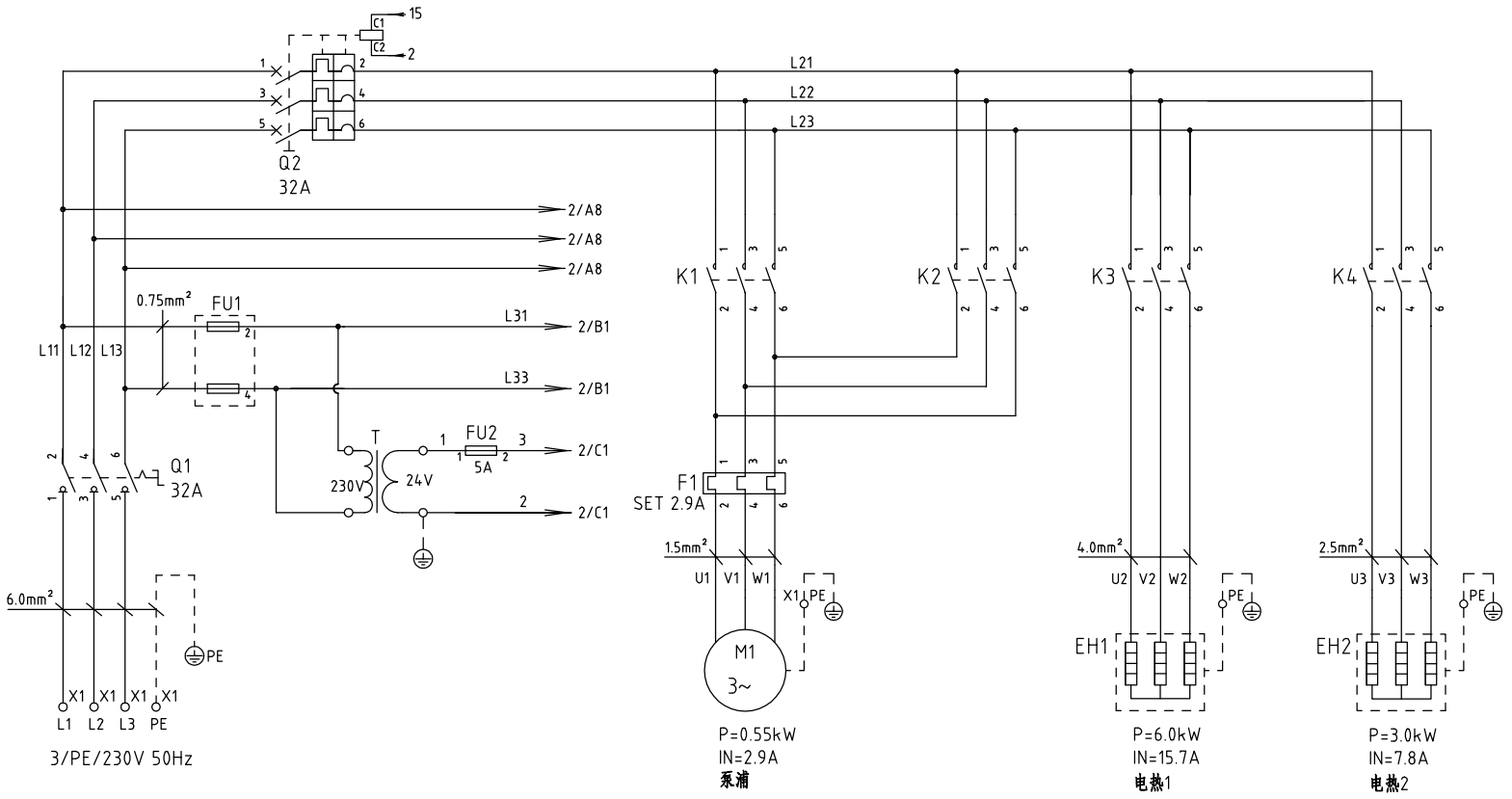

版本	Ver.F												
					制图		版号	E	标题 STM-907W/O 主电路图	图号 STM-907W/O-CE-230V-E-1	比例		第 1 张
					设计		核准				标准	CE	共 5 张
					校对				信易電熱機械股份有限公司 Shini Plastics Technologies, Inc.		机器电压	230V	
标记	更改前	更改后	更改人	日期	审核		日期	20170525			机器频率	50Hz	

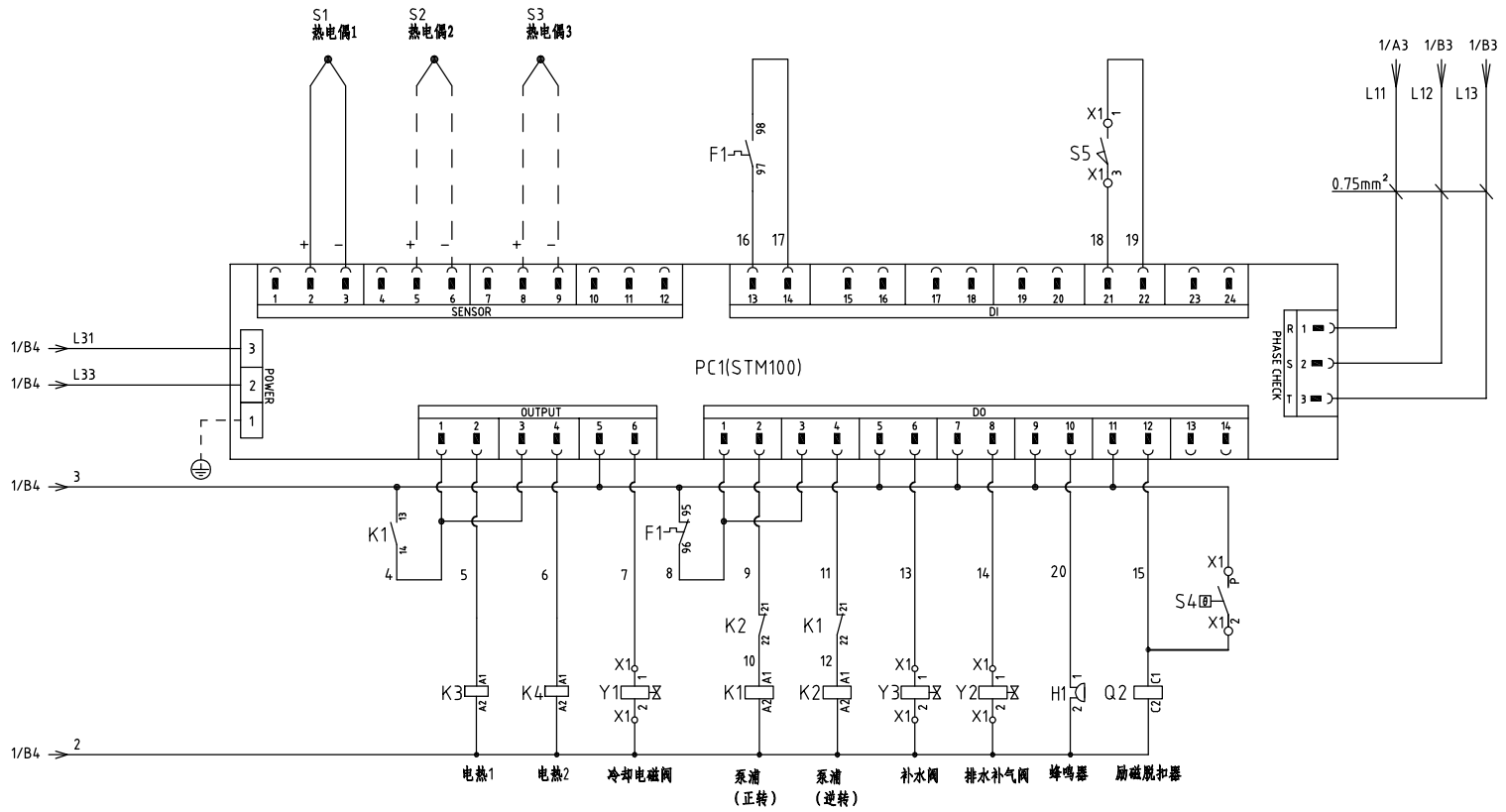

版本	Ver.F											
					制图		版号	E	标题 STM-907W/O 控制电路图	图号 STM-907W/O-CE-230V-E-2	比例	第 2 张
					设计		核准				标准 CE	共 5 张
					校对				信易電熱機械股份有限公司 Shini Plastics Technologies, Inc.		机器电压	230V
标记	更改前	更改后	更改人	日期	审核		日期	20170525			机器频率	50Hz

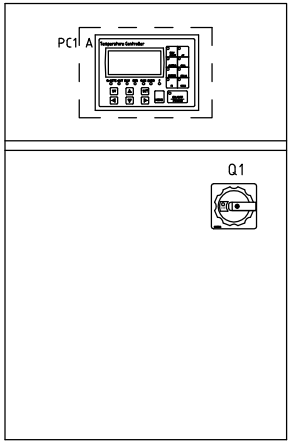

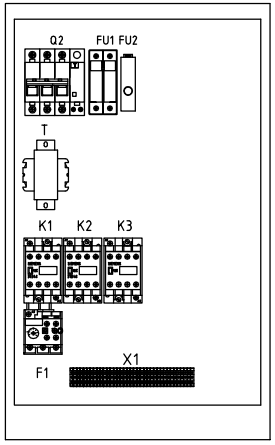

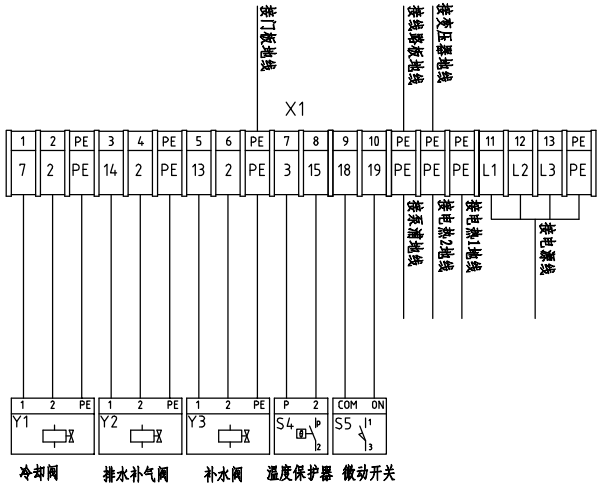

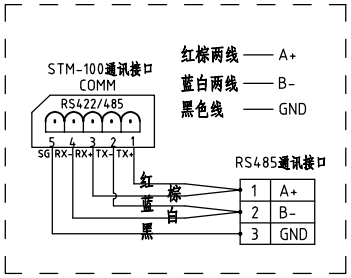

S6 RS485 通讯接线示意图

版本	Ver.F	技术要求:泵浦和电热直接接触器和热过载继电器输出端.												
					制图		版号	E	标题	STM-907W/O 端子接线图	图号	STM-907W/O-CE-230V-E-3	比例	第 3 张
					设计		核准						标准 CE	共 5 张
					校对				信易電熱機械股份有限公司 Shini Plastics Technologies, Inc.				机器电压	230V
标记	更改前	更改后	更改人	日期	审核		日期	20170525					机器频率	50Hz

序号/NO	符号/Symbol	名称/Name	制造商/Manufacturer	型号/Type	规格/Specification	数量/Number	物料编号/Material number	备注/Remark
1	Q1	主电源开关/Main Switch	EATON	P1-32/EA/SVB	32A	1	YE10323200000	
2	Q2	断路器/Circuit Breakers	TECO	BM-63C/3032S	32A	1	YE40303203000	
3		励磁脱扣器/Excitation Release	TECO	MX	24VAC	1	YE40024000000	
4	K1 K2	接触器/Contactors	SIEMENS	3RT6015-1AB02	24VAC	2	YE00601502600	
5		辅助触点/Auxiliary Contact Terminal	SIEMENS	3RH6911-1AA10	1NO	1	YE00691110000	
6	K3	接触器/Contactors	SIEMENS	3RT6026-1AC20	24VAC	1	YE00602602600	
7	K4	接触器/Contactors	SIEMENS	3RT6017-1AB01	24VAC	1	YE00601702500	
8	F1	热过载继电器/Overload Relays	SIEMENS	3RU6116-1EB0	2.8-4A	1	YE01160280000	
9	FU1	熔断器座/Fuse Base	CHNT	RT18-32	32A 2P	1	YE41032200000	
10		熔芯/Fuse Core	MRO	10×38 500V	2A	2	YE46002000100	
11	FU2	熔断器/Fuse	YINDA	FS-10	----	1	YE41001000000	
12		保险管/Fuse	----	6×30/5A	5A	1	YE46630500100	
13	T	互感变压器/Transformer	BAIYUN	IN=230V OUT=24VAC	120VA	1	YE70023005500	
14	S1	热电偶/Thermocouple	SHINI	----	----	1	----	(1)
15	S2 S3	热电偶/Thermocouple	SHINI	----	----	2	----	(2)
16	S4	超温保护器/Overheat Protector	----	----	----	1	----	(1)
17	S5	微动开关/Micro-Switch	----	----	----	1	YE14152400000	(1)
18	S6	通信接口板RS-485(雙Dsub-9pin接頭)			PCS	1.000	YE90048501200	
19		外殼RS485(SAL-700G-A-19)0版			PCS	1.000	YR40048500000	
20	PC1 A	线路板/Circuit Board	HANYOUNGNUX	STM100-21	180~430V 50/60Hz	1	YE81184300200	
21	Y1 Y2 Y3	电磁阀/Solenoid Valve	----	----	24VAC 50/60Hz	3	----	(1)
22	X1	端子排/Terminal Board	----	2.5mm²	----	10	YE60002503200	
23		接地端子排/Terminal Board	----	2.5mm²PE	----	5	YE60002503400	
24		接地端子排/Terminal Board	----	4.0mm²PE	----	1	YE60000403500	
25		端子排/Terminal Board	----	6.0mm²	----	3	YE60000603200	

版本 Ver.F

注：(1)表示非电控箱内材料;(2)表示选配出水和回水温度显示功能。

标记	更改前	更改后	更改人	日期	制图		版号	E
					设计		核准	
					校对			
					审核		日期	20170525

标题 STM-907W/O 电气元件明细表一

图号 STM-907W/O-CE-230V-E-4

信易電熱機械股份有限公司 Shini Plastics Technologies, Inc.

比例		第 4 张
标准	CE	共 5 张
机器电压	230V	
机器频率	50Hz	

序号/NO	符号/Symbol	名称/Name	制造商/Manufacturer	型号/Type	规格/Specification	数量/Number	物料编号/Material number	备注/Remark
26		接地端子排/Terminal Board	----	6.0mm²PE	----	1	YE60000603500	
27	H1	蜂鸣器/Buzzer	----	PK-35A	24VAC/DC	1	YE84003500600	
28	M1	马达/Motor	----	----	230V 50Hz 0.55kW	1	----	(1)
29	EH1	电热/Heater	----	----	230V 50Hz 6kW	1	----	(1)
30	EH2	电热/Heater	----	----	230V 50Hz 3kW	1	----	(1)

版本 Ver.F

注：(1)表示非电控箱内材料;(2)表示选配出水和回水温度显示功能。

标记	更改前	更改后	更改人	日期				
					制图		版号	E
					设计		核准	
					校对			
					审核		日期	20170525

标题 STM-907W/O
电气元件明细表二

图号 STM-907W/O-CE-230V-E-5

信易電熱機械股份有限公司
Shini Plastics Technologies, Inc.

比例		第 5 张
标准	CE	共 5 张
机器电压	230V	
机器频率	50Hz	